Tovenco

SVENSK DESIGN MED TRADITIONER

KÖKSFLÄKTAR - TOVENCO COLLECTION

VÅR RESA, VÅR VISION.

Välkommen till Tovenco – Kvalitet och Innovation sedan 1970-talet

Sedan starten på 1970-talet har vårt familjeägda verkstadsföretag utvecklats från en mindre, specialiserad verksamhet till ett stabilt företag med bred kompetens och erfarenhet. Vårt sortiment inkluderar modeller som funnits med oss i över 30 år och som fortfarande är storsäljare på marknaden. Detta ger ett bra betyg för vår kvalité och tidlösa design.

Med huvudkontor, lager och verkstad strategiskt belägna i Hedesunda, endast 4 mil söder om Gävle, har vi nära till hela landet.

Kvalitet, erfarenhet och personlig service

Vår affärsidé bygger på genuin kvalitet, lång erfarenhet och personlig service. Vi arbetar med den senaste teknologin inom material, fläktar med tyst gång och effektiv belysning. LED-belysning och EC-motorer är exempel på standardfunktioner i våra bostadskåpor.

Tovenco Collection framställs för hand, vilket ger oss möjlighet att erbjuda både populära standardmodeller och specialritade produkter, anpassade för just dina behov. Vi kombinerar modern teknik med skickligt hantverk och erfarna tillverkare för att skapa produkter av högsta kvalitet.

Säkerhet och trygghet i varje köp

Innan våra produkter lämnar fabriken testas alla funktioner noggrant och sparas i en databas, där varje enskild produkt arkiveras. Detta gör att du som kund kan känna dig trygg i ditt köp.
I standardutförande levereras våra kåpor med inbyggd fläkt, men vi kan även skräddarsy lösningar för att passa ditt ventilationssystem eller externa fläktar.

Välkommen till Tovenco – där kvalitet, innovation och personlig service alltid går hand i hand.

@tovenco/@tovencoab

INNEHÅLL

NYHET VIEW	01.
NYHET HILL	05.
VÄGGMODELLER	07.
FRIHÄNGANDE MODELLER	21.
MATERIAL OCH FUNKTIONER	33.
YTFINISH	35.
UNDERBYGGNAD SKÅP	37.
COTTAGE	41.
VOLYMKÅPOR FÖR CENTRALVENTILATION	49.
FLÄKTSYSTEM	57.
SHOWROOM	61.
TILLBEHÖR	63.
PLASMAFILTER	69.
MÅTTSKISSER	71.
INBYGGNADSPRODUKTER	82.
EXTERNA FLÄKTAR	85.
ALLMÄNNA VILLKOR	87.

NYHET! VIEW

Upptäck View, vår nya hällfläkt som ger dig möjlighet att skapa ett öppet och stilrent kök utan en traditionell fläkt ovanför hällen.

Genom att integrera fläkten i bänkskivan frigörs både arbetsyta och sikt, vilket ger ditt kök en luftig och modern känsla. Med sin smarta teknik suger View effektivt upp ångorna direkt vid källan, vilket säkerställer hög prestanda och ger en behaglig köksmiljö.

VIEW

Material: Svart Glas + Matt Svart Galler

Teknik: Flödeshastighet 620 m³/h
Energiklass: A++
Mått: 60, 83 CM

Tillbehör: Plasmafilter, Longlife Filterkit, Ceramic Filterkit

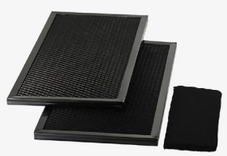

NYHET! VIEW

Perfekt för öppna planlösningar och sociala kök, där både funktion och estetik möts. Med View får du ett stilrent kök där fri sikt och effektiv ventilation går hand i hand.

NYHET! HILL

Hill – En fläkt för både tradition och modernitet

Vår senaste köksfläkt Hill, designad för att förena det bästa av klassiskt hantverk och modern funktionalitet.

Med sin stilrena form och robusta konstruktion passar Hill perfekt in i alla typer av kök, från traditionella till mer samtida miljöer. Hill erbjuder en tyst och effektiv ventilationslösning som inte bara håller luften fräsch utan också bidrar med en sofistikerad touch till ditt kök.

HILL

Material: Borstat rostfritt stål EN1.4301
Vit eller svartlackerad stålplåt, Valfri kulör
Teknik: Energisnål EC-fläkt 765 m³/h
Dimbar LED, 3000K
Filter: Högpresterande stickade metallfilter

Fjärrkontroll som tillval

Mått: 80, 90, 100, 110, 120 CM

HILL kommer i ett flertal olika finishar och valfria kulörer.

VÄGGMODELLER

Oavsett hur ditt kök ser ut eller vilka unika behov ditt hem har, kan vi erbjuda en köksfläkt som passar perfekt. Hos Tovenco tillverkas varje fläkt med omsorg och precision i Hedesunda, där vi fokuserar på kvalitet och anpassning efter dina önskemål.

Vi har lösningar för alla typer av ventilation och boendemiljöer, inklusive alternativ som kolfilterfläktar och modeller med plasmafilter för effektiv luftrening och cirkulation.

HOOD

Material: Borstat rostfritt stål EN1.4301
Vit eller svartlackerad stålplåt, Valfri kulör
Teknik: Energisnål EC-fläkt 765 m³/h
Dimbar LED, 3000K
Filter: Högpresterande stickade metallfilter

Fjärrkontroll som tillval

Mått: 80, 100, 120 CM

SHARK

Material: Borstat rostfritt stål EN1.4301
Vit eller svartlackerad stålplåt, Valfri kulör
Teknik: Energisnål EC-fläkt 765 m³/h
Dimbar LED, 3000K
Filter: Högpresterande stickade metallfilter

Fjärrkontroll som tillval

Mått: 70, 80, 90, 120 CM

BAR BQ

Material: Borstat rostfritt stål EN1.4301
Vit eller svartlackerad stålplåt, Valfri kulör
Teknik: Energisnål EC-fläkt 765 m³/h
Dimbar LED, 3000K
Filter: Högpresterande stickade metallfilter

Fjärrkontroll som tillval

Mått: 60, 70, 80, 90, 100, 110, 120 CM

ATLANTA

Material: Borstat rostfritt stål EN1.4301
Vit eller svartlackerad stålplåt, Valfri kulör
Teknik: Energisnål EC-fläkt 765 m³/h
Dimbar LED, 3000K
Filter: Högpresterande stickade metallfilter

Fjärrkontroll som tillval

Mått: 60, 70, 80, 90 CM

AROME

Material: Borstat rostfritt stål EN1.4301
Vit eller svartlackerad stålplåt, Valfri kulör
Teknik: Energisnål EC-fläkt 765 m³/h
Dimbar LED, 3000K
Filter: Högpresterande stickade metallfilter

Fjärrkontroll som tillval

Mått: 60, 70, 80, 90, 100 CM

VENTURA

Material: Borstat rostfritt stål EN1.4301
Vit eller svartlackerad stålplåt, Valfri kulör
Teknik: Energisnål EC-fläkt 765 m³/h
Dimbar LED, 3000K
Filter: Högpresterande stickade metallfilter

Fjärrkontroll som tillval

Mått: 60, 70, 80, 90, 100, 110, 120 CM

CALIFORNIA

Material: Borstat rostfritt stål EN1.4301
Vit eller svartlackerad stålplåt, Valfri kulör
Teknik: Energisnål EC-fläkt 765 m³/h
Dimbar LED, 3000K
Filter: Högpresterande stickade metallfilter

Fjärrkontroll som tillval

Mått: 60, 70, 80, 90, 100, 110, 120 CM

CHICAGO

Material: Borstat rostfritt stål EN1.4301
Vit eller svartlackerad stålplåt, Valfri kulör
Teknik: Energisnål EC-fläkt 765 m³/h
Dimbar LED, 3000K
Filter: Högpresterande stickade metallfilter

Fjärrkontroll som tillval

Mått: 60, 70, 80, 90, 100, 110, 120 CM

BROOKLYN

Material: Borstat rostfritt stål EN1.4301
Vit eller svartlackerad stålplåt, Valfri kulör
Teknik: Energisnål EC-fläkt 765 m³/h
Dimbar LED, 3000K
Filter: Högpresterande stickade metallfilter

Fjärrkontroll som tillval

Mått: 60, 70, 80, 90, 100, 110, 120 CM

MANHATTAN

Material: Borstat rostfritt stål EN1.4301
Vit eller svartlackerad stålplåt, Valfri kulör
Teknik: Energisnål EC-fläkt 765 m³/h
Dimbar LED, 3000K
Filter: Högpresterande stickade metallfilter

Fjärrkontroll som tillval

Mått: 60, 70, 80, 90, 100, 120 CM

PARAD

Material: Borstat rostfritt stål EN1.4301
Vit eller svartlackerad stålplåt, Valfri kulör
Teknik: Energisnål EC-fläkt 765 m³/h
Dimbar LED, 3000K
Filter: Högpresterande stickade metallfilter

Fjärrkontroll som tillval

Mått: 40, 50, 60, 70, 80, 90, 100, 120 CM

MIAMI

Material: Borstat rostfritt stål EN1.4301
Vit eller svartlackerad stålplåt, Valfri kulör
Teknik: Energisnål EC-fläkt 765 m³/h
Dimbar LED, 3000K
Filter: Högpresterande stickade metallfilter

Fjärrkontroll som tillval

Mått: 60, 70, 80, 90, 100 CM

SAVOY

Material: Borstat rostfritt stål EN1.4301
Vit eller svartlackerad stålplåt, Valfri kulör
Teknik: Energisnål EC-fläkt 765 m³/h
Dimbar LED, 3000K
Filter: Högpresterande stickade metallfilter

Fjärrkontroll som tillval

Mått: 60, 70, 80, 90, 100 CM

TRADITION

Material: Borstat rostfritt stål EN1.4301
Vit eller svartlackerad stålplåt, Valfri kulör
Teknik: Energisnål EC-fläkt 765 m³/h
Dimbar LED, 3000K
Filter: Högpresterande stickade metallfilter

Fjärrkontroll som tillval

Mått: 50, 60, 70, 80, 90, 100 CM

WAVE

Material: Borstat rostfritt stål EN1.4301
Vit eller svartlackerad stålplåt, Valfri kulör
Teknik: Energisnål EC-fläkt 765 m³/h
Dimbar LED, 3000K
Filter: Högpresterande stickade metallfilter

Fjärrkontroll som tillval

Mått: 60, 70, 80, 90, 100 CM

WINDOW

Material: Borstat rostfritt stål EN1.4301
Vit eller svartlackerad stålplåt, Valfri kulör
Teknik: Energisnål EC-fläkt 765 m³/h
Dimbar LED, 3000K
Filter: Högpresterande stickade metallfilter

Fjärrkontroll som tillval

Mått: 60, 70, 80, 90, 100 CM

VINTAGE

Material: Borstat rostfritt stål EN1.4301
Vit eller svartlackerad stålplåt, Valfri kulör
Teknik: Energisnål EC-fläkt 765 m³/h
Dimbar LED, 3000K
Filter: Högpresterande stickade metallfilter

Fjärrkontroll som tillval

Mått: 60, 70, 80, 90, 100 CM

FRIHÄNGANDE

Upptäck Tovencos stilfulla och praktiska frihängande köksfläktar av högsta kvalitet. De avlägsnar effektivt rök, ånga och matos, vilket skapar en fräsch och trivsam köksmiljö.

Vårt sortiment erbjuder moderna modeller med avancerade filterteknologier för maximal avluftning med minimalt buller. Tack vare smart design och enkel installation kan du uppgradera ditt kök snabbt och smidigt.

AROME

Material: Borstat rostfritt stål EN1.4301
Vit eller svartlackerad stålplåt, Valfri kulör
Teknik: Energisnål EC-fläkt 765 m³/h
Dimbar LED, 3000K
Filter: Högpresterande stickade metallfilter

Fjärrkontroll som tillval

Mått: 80, 90, 100 CM

BRONX

Material: Borstat rostfritt stål EN1.4301
Vit eller svartlackerad stålplåt, Valfri kulör
Teknik: Energisnål EC-fläkt 765 m³/h
Dimbar LED, 3000K
Filter: Högpresterande stickade metallfilter

Fjärrkontroll som tillval

Mått: 80, 100, 120 CM

BROOKLYN

Material: Borstat rostfritt stål EN1.4301
Vit eller svartlackerad stålplåt, Valfri kulör
Teknik: Energisnål EC-fläkt 765 m³/h
Dimbar LED, 3000K
Filter: Högpresterande stickade metallfilter

Fjärrkontroll som tillval

Mått: 80, 90, 100, 110, 120 CM

MANHATTAN

Material: Borstat rostfritt stål EN1.4301
Vit eller svartlackerad stålplåt, Valfri kulör
Teknik: Energisnål EC-fläkt 765 m³/h
Dimbar LED, 3000K
Filter: Högpresterande stickade metallfilter

Fjärrkontroll som tillval

Mått: 80, 90, 100, 120 CM

VENTURA

Material: Borstat rostfritt stål EN1.4301
Vit eller svartlackerad stålplåt, Valfri kulör
Teknik: Energisnål EC-fläkt 765 m³/h
Dimbar LED, 3000K
Filter: Högpresterande stickade metallfilter

Fjärrkontroll som tillval

Mått: 80, 90, 100 CM

PARAD

Material: Borstat rostfritt stål EN1.4301
Vit eller svartlackerad stålplåt, Valfri kulör
Teknik: Energisnål EC-fläkt 765 m³/h
Dimbar LED, 3000K
Filter: Högpresterande stickade metallfilter

Fjärrkontroll som tillval

Mått: 80, 90, 100, 110, 120 CM

SKY

Material: Borstat rostfritt stål EN1.4301, Vit/ svartlackerad stålplåt, Valfri Kulör
Teknik: TES - För extern fläkt, TIS - Energisnål EC-fläkt 765 m³/h Dimbar LED, 3000K
Filter: Högpresterande stickade metallfilter

Fjärrkontroll ingår

Mått: 79, 119 CM

CLOUD

Material och Finish: Borstat rostfritt stål EN1.4301, Vit/svartlackerad stålplåt, Valfri Kulör
Teknik: TES - För extern fläkt, TIS - Energisnål EC-fläkt 765 m³/h Dimbar LED, 3000K
Filter: Högpresterande stickade metallfilter

Fjärrkontroll ingår

Mått: 79, 119 CM

CLOUD RECIRQ

Material: Borstat rostfritt stål EN1.4301, Vit/ svartlackerad stålplåt, Valfri Kulör
Teknik: TES - För extern fläkt, TIS - Energisnål EC-fläkt 765 m³/h Dimbar LED, 3000K
Filter: Högpresterande stickade metallfilter

Fjärrkontroll ingår

Mått: 79, 119 CM

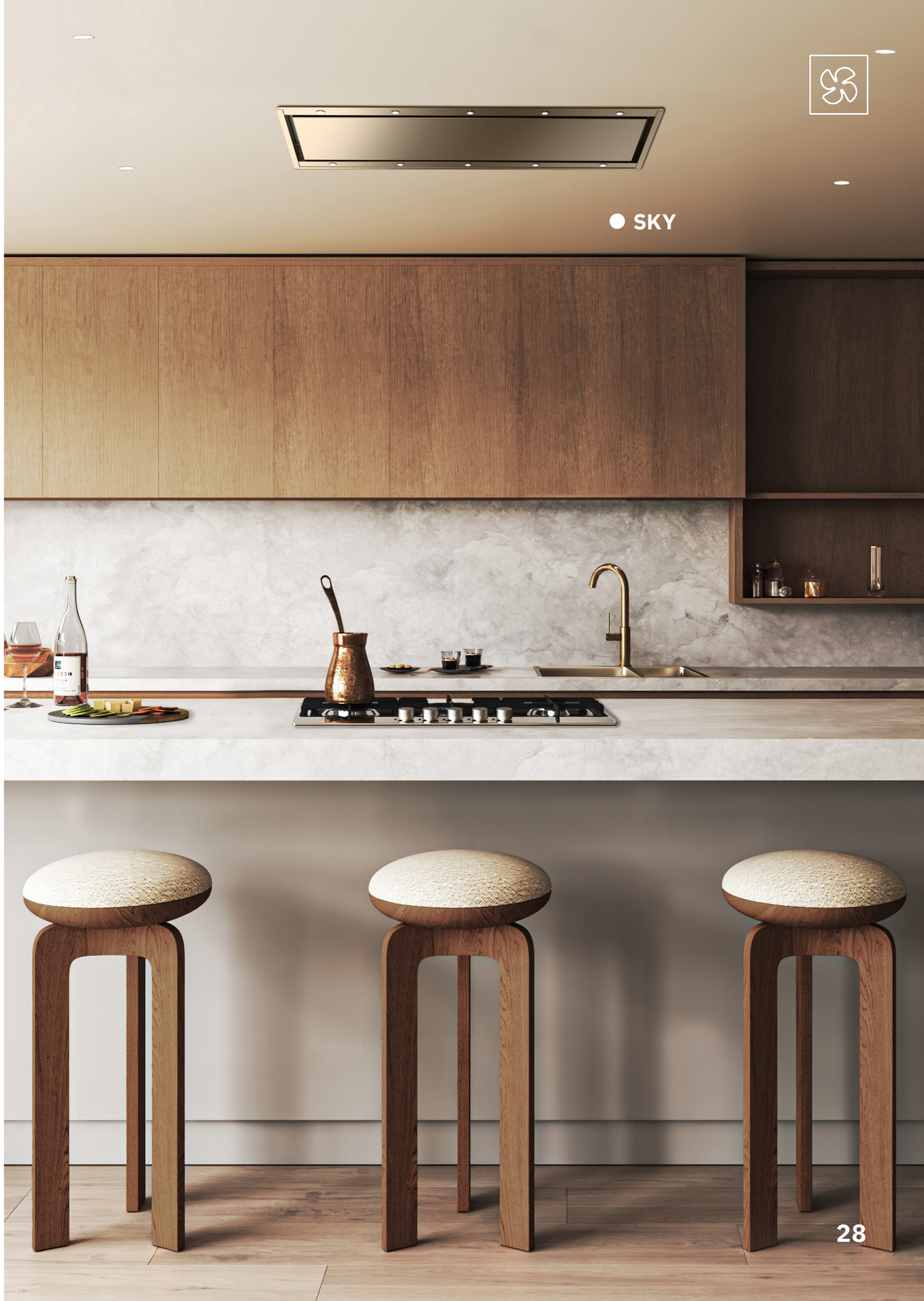

WAVE

Material: Borstat rostfritt stål EN1.4301
Vit eller svartlackerad stålplåt, Valfri kulör
Teknik: Energisnål EC-fläkt 765 m³/h
Dimbar LED, 3000K
Filter: Högpresterande stickade metallfilter

Fjärrkontroll som tillval

Mått: 80, 90, 100 CM

TRADITION

Material: Borstat rostfritt stål EN1.4301
Vit eller svartlackerad stålplåt, Valfri kulör
Teknik: Energisnål EC-fläkt 765 m³/h
Dimbar LED, 3000K
Filter: Högpresterande stickade metallfilter

Fjärrkontroll som tillval

Mått: 80, 90, 100 CM

SAVOY

Material: Borstat rostfritt stål EN1.4301
Vit eller svartlackerad stålplåt, Valfri kulör
Teknik: Energisnål EC-fläkt 765 m³/h
Dimbar LED, 3000K
Filter: Högpresterande stickade metallfilter

Fjärrkontroll som tillval

Mått: 80, 90, 100 CM

HOOD FRIHÄNGANDE

Material: Borstat rostfritt stål EN1.4301
Vit eller svartlackerad stålplåt, Valfri kulör
Teknik: Energisnål EC-fläkt 765 m³/h
Dimbar LED, 3000K
Filter: Högpresterande stickade metallfilter

Fjärrkontroll som tillval

Mått: 120x 70 CM

RONDO

Material: Borstat rostfritt stål EN1.4301
Vit eller svartlackerad stålplåt, Valfri kulör
Teknik: Energisnål EC-fläkt 765 m³/h
Dimbar LED, 3000K
Filter: Högpresterande stickade metallfilter

Fjärrkontroll som tillval

Mått: 90 x 38 CM

RONDO kommer i ett flertal olika finishar och valfria kulörer.

MATERIAL & FUNKTIONER.

Högkvalitativa material och energieffektiva lösningar

Materialet som används i våra bostadskåpor är samma som i våra storkökskåpor, där rostfritt stål är en självklar standard för restaurang- och storkök. För våra rostfria modeller använder vi omagnetiskt stål av typen EN1.4301, medan våra lackerade kåpor tillverkas av högkvalitativ zinkplåt.

Energismarta fläktmotorer för moderna krav

Med dagens energikrav är vårt val av fläktmotor enkelt: vi utrustar våra kåpor med en energieffektiv EC-fläkt på 765 m³/h. EC-fläktarna har en ny typ av driftsteknologi som regleras med lågspänning, vilket innebär en energibesparing med upp till 70 % jämfört med AC - fläktar. För andra ventilationssystem erbjuder vi dessutom styrningar som passar de flesta lösningar på marknaden.

Smart styrning och modern belysning

Kåpans funktioner hanteras enkelt via en bakgrundsbelyst touchpanel, där du kan kontrollera alla delar av ditt system. Som standard utrustar vi våra kåpor med dimbar LED-belysning, vilket ger både lägre energiförbrukning och längre livslängd.

Alla kåpor levereras med en extra reläutgång som styrs via touchpanelen. Detta möjliggör smidig anslutning av tillägg som exempelvis extrabelysning (max 250W) i tak eller andra funktioner som kan kontrolleras direkt från kåpan.

FÄRGER & YTFINISH.

FÄRGER

Med vår nästan obegränsade färgpalett får du som kund fantastiska möjligheter att designa din kåpa helt efter dina önskemål. Oavsett om du föredrar en diskret nyans som smälter in i kökets helhet eller en färgstark detalj som ger rummet liv och karaktär, kan du välja bland alla färger i RAL:s färgkarta. Observera att NCS-färgsystemet gäller för alla fläktar i Cottage-serien.

YTFINISH

Våra ytbehandlingar ger rostfria ytor ett modernt och estetiskt tilltalande utseende. Produkten blir unik, reflekterande och livlig.

UNDERBYGGNAD

En underbyggnadsfläkt är en diskret inbyggnadsfläkt som smälter in i köket och sparar plats. Monterad under köksskåpen ger den effektiv ventilation utan att ta onödig yta.

Hos Tovenco hittar du stilrena underbyggnadsfläktar i olika storlekar och färger, anpassningsbara för just ditt ventilationssystem.

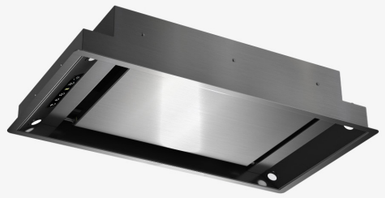

EXIT

Material: Borstat rostfritt stål EN1.4301
Vit eller svartlackerad stålplåt, Valfri kulör
Teknik: Energisnål EC-fläkt 765 m³/h
Dimbar LED, 3000K
Filter: Högpresterande stickade metallfilter
Fjärrkontroll som tillval
TDS och TDS+ rekommenderas inte till denna modell.

Mått: 56, 76 CM

MALIBU

Material: Borstat rostfritt stål EN1.4301
Vit eller svartlackerad stålplåt, Valfri kulör
Teknik: Energisnål EC-fläkt 765 m³/h
Dimbar LED, 3000K
Filter: Högpresterande stickade metallfilter

Fjärrkontroll som tillval

Mått: 60, 70, 80, 90, 100, 120 CM

LINE

Material: Borstat rostfritt stål EN1.4301
Vit eller svartlackerad stålplåt, Valfri kulör
Teknik: Energisnål EC-fläkt 765 m³/h
Dimbar LED, 3000K
Filter: Högpresterande stickade metallfilter

Fjärrkontroll som tillval

Mått: 40, 50, 60, 70, 80, 90, 100 CM

COTTAGE

Här presenterar vi vår unika serie COTTAGE med olika modeller för olika miljöer. Gammaldags stackhyllskåpa som ger charm och funktion till köket. Vi har formgivit och utvecklat denna serie för att tillfredsställa alla tänkbara lösningar till dagens moderna kök.

COTTAGE kåporna är tillverkade i stålplåt och har en lätt avtorkbar stänklackerad yta.

COTTAGE finns i flera modeller och utföranden. Som vägg- eller frihängande modell, för kombination el- och vedspis eller bara för el- eller vedspis.

I standardutförande levereras kåpan med inbyggd fläkt. Har ni något annat system, t.ex extern motor eller bor ni i villa eller lägenhet med centralventilation så anpassar vi kåpan efter just ditt system.

COTTAGE Vägg
”Åh, det blev så rysligt fint! Älskar att ytan har lite struktur så den flirtar med en murad spiskåpa och att lamporna är dimningsbara.”

- @froken.frida

COTTAGE ●
FRIHÄNGANDE

COTTAGE VÄGG

Material: Stänklackerad stålplåt i vitt, Valfri kulör
Teknik: Energisnål EC-fläkt 765 m³/h, Dimbar LED 3000K
Filter: Högpresterande stickade metallfilter

Fjärrkontroll som tillval
Smidesstänger som tillval

Mått: 60, 70, 80, 90, 100, 110, 120 CM

FRIHÄNGANDE

Material: Stänklackerad stålplåt i vitt, Valfri kulör
Teknik: Energisnål EC-fläkt 765 m³/h, Dimbar LED 3000K
Filter: Högpresterande stickade metallfilter

Fjärrkontroll som tillval
Smidesstänger som tillval

Mått: 80, 90, 100, 110, 120 CM

CORNER

Material: Stänklackerad stålplåt i vitt, Valfri kulör
Teknik: Energisnål EC-fläkt 765 m³/h, Dimbar LED 3000K
Filter: Högpresterande stickade metallfilter

Fjärrkontroll som tillval
Smidesstänger som tillval

Mått: 95 x 95 CM, 101,4 x 101,4 CM

BRUTNA HÖRN MOD 1

Material: Stänklackerad stålplåt i vitt, Valfri kulör
Teknik: Energisnål EC-fläkt 765 m³/h, Dimbar LED 3000K
Filter: Högpresterande stickade metallfilter

Fjärrkontroll som tillval
Smidesstänger som tillval

Mått: 80, 90, 100 CM

BRUTNA HÖRN FRIHÄNGANDE

Material: Stänklackerad stålplåt i vitt, Valfri kulör
Teknik: Energisnål EC-fläkt 765 m³/h, Dimbar LED 3000K
Filter: Högpresterande stickade metallfilter

Fjärrkontroll som tillval
Smidesstänger som tillval

Mått: 90 CM

BRUTNA HÖRN MOD 2

Material: Stänklackerad stålplåt i vitt, Valfri kulör
Teknik: Energisnål EC-fläkt 765 m³/h, Dimbar LED 3000K
Filter: Högpresterande stickade metallfilter

Fjärrkontroll som tillval
Smidesstänger som tillval

Mått: 80, 90, 100 CM

● **COTTAGE**
BRUTNA HÖRN MOD 1

3 - SIDIG

Material: Stänklackerad stålplåt i vitt, Valfri kulör
Teknik: Energisnål EC-fläkt 765 m³/h, Dimbar LED 3000K
Filter: Högpresterande stickade metallfilter

Fjärrkontroll som tillval
Smidesstänger som tillval

Mått: 80 - 200 CM

2 - SIDIG

Material: Stänklackerad stålplåt i vitt, Valfri kulör
Teknik: Energisnål EC-fläkt 765 m³/h, Dimbar LED 3000K
Filter: Högpresterande stickade metallfilter

Fjärrkontroll som tillval
Smidesstänger som tillval

Mått: 80 - 200 CM

SMIDESSTÄNGER

- Alla produkter i serien Cottage har möjlighet att beställas med smidesstänger som tillval.
- Ger en snygg och stilren look till alla kåpor.
- Fungerar utmärkt för att hänga upp köksutrustning och andra nödvändigheter.

VOLYMKÅPOR

- FÖR LÄGENHET MED CENTRALVENTILATION

Här presenterar vi våra speciellt framtagna modeller för lägenheter med centralventilation.

Tovencos volymkåpor är designade för att effektivt fånga upp matos med ett stort fettfilter och en rymlig fronthuv. Tack vare vår smarta konstruktion avlägsnar volymkåporna rök och ånga redan vid låga luftflöden. Passar både el- och gasspis och är enkel att montera.

SMART

Material: Borstat rostfritt stål EN1.4301, Vit/ svartlackerad stålplåt, Valfri kulör
Teknik: TDS, timerstyrt spjäll med grund- och forcering, Dimbar led, 3000K
Filter: Högpresterande stickade metallfilter 75% osupptagning vid 28 l/s

Fjärrkontroll som tillval

Mått: 50, 60, 70 CM

SMART BRUTNA HÖRN

Material: Borstat rostfritt stål EN1.4301, Vit/ svartlackerad stålplåt, Valfri kulör
Teknik: TDS, timerstyrt spjäll med grund- och forcering, Dimbar led, 3000K
Filter: Högpresterande stickade metallfilter 75% osupptagning vid 28 l/s

Fjärrkontroll som tillval

Mått: 50, 60, 70 CM

Smart är en designkåpa med stor volymdel, exemplarisk för lägenheter med centralventilation.

Smart har ett snedställt filter i kanaldelen vilket innebär att volymdelen blir extra funktionell. Utrustad med dimbar LED belysning och touchpanel på kanalens nedre del. Finns som standard i 50, 60 och 70 cm bredd i lackerat eller rostfritt utförande. Smart har en osupptagning på 80% vid 35 l/s, 75% vid 28 l/s.

TIGER

Material: Borstat rostfritt stål EN1.4301, Vit/ svartlackerad stålplåt, Valfri kulör
Teknik: TDS, timerstyrt spjäll med grund- och forcering, Dimbar led, 3000K
Filter: Högpresterande stickade metallfilter 75% osupptagning vid 35 l/s

Fjärrkontroll som tillval

Mått: 60, 70, 90 CM

EFFECT VOLYM

Material: Borstat rostfritt stål EN1.4301, Vit/ svartlackerad stålplåt, Valfri kulör
Teknik: TDS, timerstyrt spjäll med grund- och forcering, Dimbar led, 3000K
Filter: Högpresterande stickade metallfilter 75% osupptagning vid 35 l/s

Fjärrkontroll som tillval

Mått: 60, 70, 90 CM

EFFECT

Material: Borstat rostfritt stål EN1.4301, Vit/ svartlackerad stålplåt, Valfri kulör
Teknik: TDS, timerstyrt spjäll med grund- och forcering, Dimbar led, 3000K
Filter: Högpresterande stickade metallfilter 75% osupptagning vid 35 l/s

Fjärrkontroll som tillval

Mått: 60, 70, 80 CM

FUNKTION

Material: Vitlackerad stålplåt, Valfri kulör
Teknik: TDS, timerstyrt spjäll med grund- och forcering, Dimbar LED, 3000K
Filter: Högpresterande stickade metallfilter
Löstagbar front
98% osupptagning vid 30 l/s
91% osupptagning vid 20 l/s

Fjärrkontroll som tillval

Mått: 60 CM

TVC - VOLYM FH

Material: Borstat rostfritt stål EN1.4301, Vit/svartlackerad stålplåt, Valfri kulör
Teknik: TDS, timerstyrt spjäll med grund- och forcering, Dimbar led, 3000K
Filter: Högpresterande stickade metallfilter
75% osupptagning vid 50 l/s

Fjärrkontroll som tillval

Mått: 80, 90 CM

TVC - VOLYM

Material: Borstat rostfritt stål EN1.4301, Vit/svartlackerad stålplåt, Valfri kulör
Teknik: TDS, timerstyrt spjäll med grund- och forcering, Dimbar led, 3000K
Filter: Högpresterande stickade metallfilter
75% osupptagning vid 35 l/s

Fjärrkontroll som tillval

Mått: 60, 70 CM

● TVC - VOLYM FRIHÄNGANDE

FLÄKTSYSTEM

För köksfläktar i Tovenco Collection

Fläktsystemguiden är ett praktiskt verktyg som hjälper dig att hitta rätt köksventilation för olika typer av ventilationssystem. Att bra ventilation bidrar till en hälsosam inomhusmiljö är välkänt, men att förstå hur alla delar samverkar är inte alltid enkelt.

Tovenco har lång erfarenhet av köksventilation och strävar efter att hjälpa dig hitta den bästa lösningen. Guiden är tänkt som ett stöd i processen, men den ger inte exakta ritningar eller slutgiltiga resultat. I praktiken kan system som ser likadana ut ändå fungera olika, beroende på faktorer som kanaldragning, storlek och luftflöden.

Självklart finns vi på Tovenco här för att ge råd och vägledning, så att du kan navigera bland olika fläktsystem och hitta den optimala lösningen för just ditt behov.

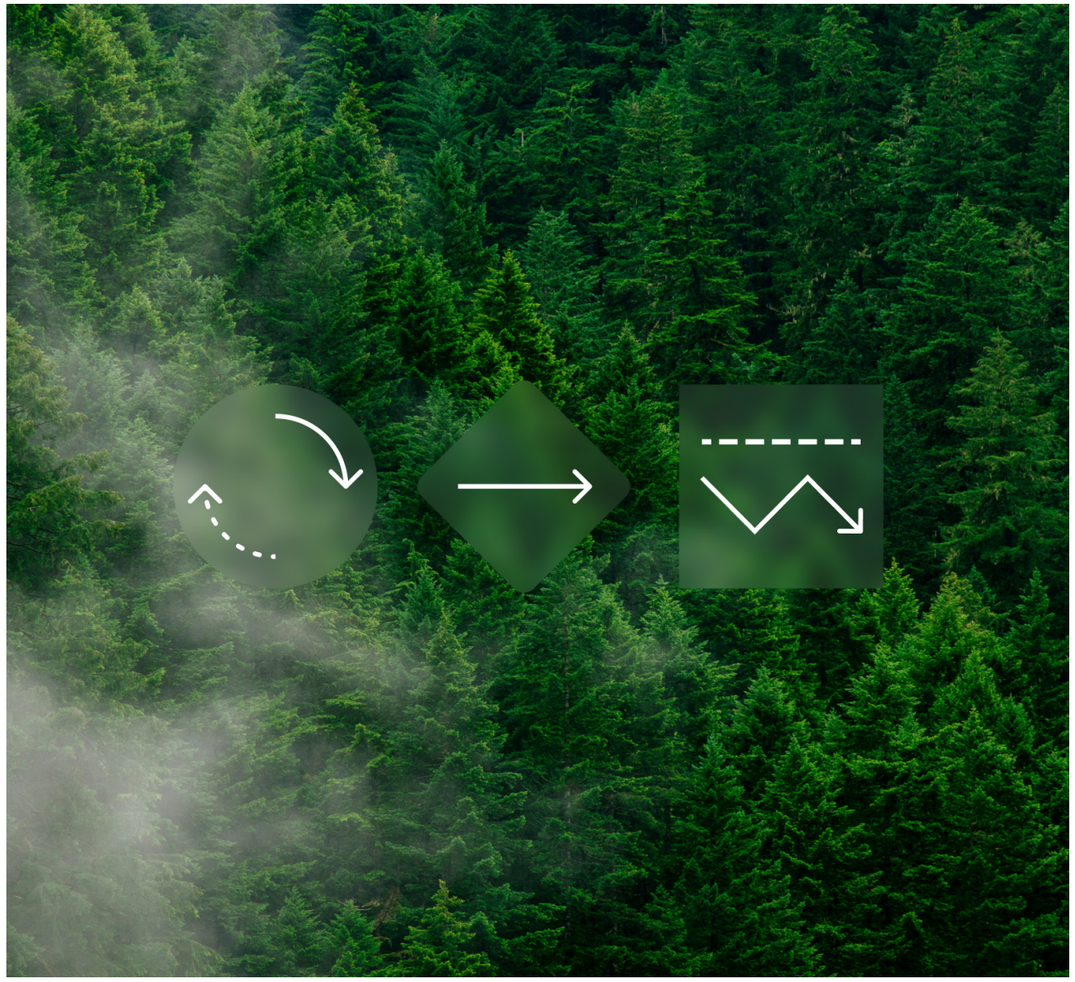

Tovenco External System TES

FÖR EXTERN MOTOR PÅ TAK/VIND

Extern AC/EC fläkt, eftergångstid, periodisk ventilation, filtervakt, dimbar LED belysning, stickade metallfilter, anslutning Ø150 mm.

Alternativet när absolut högsta kraven på effektivitet och låg ljudnivå ska uppfyllas. Separat imkanal från köket via vindsfläkt/ alternativt takfläkt från svensktillverkade systemair. Välj lämplig EC fläkt i vår katalog.

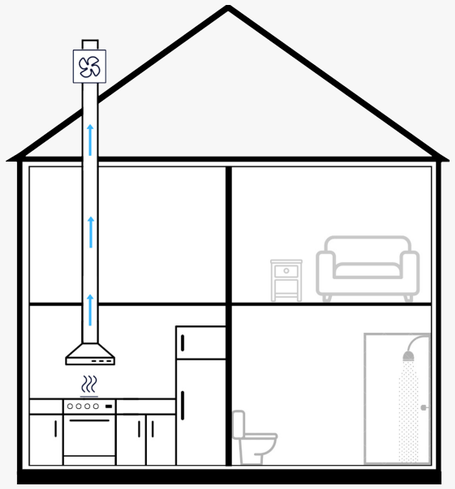

Tovenco Internal System TIS

INBYGGD FLÄKT I KÅPAN

Intern EC fläkt 765 m³/h, eftergångstid, periodisk ventilation, filtervakt, dimbar LED belysning, stickade metallfilter, anslutning Ø150 mm.

Alternativet vid separat ventilationskanal (imkanal) från köket. Tovencos kåpor är utrustade med tysktillverkade EC fläktar som standard av fabrikat EBM PAPST. EC-fläkten regleras med lågspänning vilket innebär en energibesparing med upp till 70%.

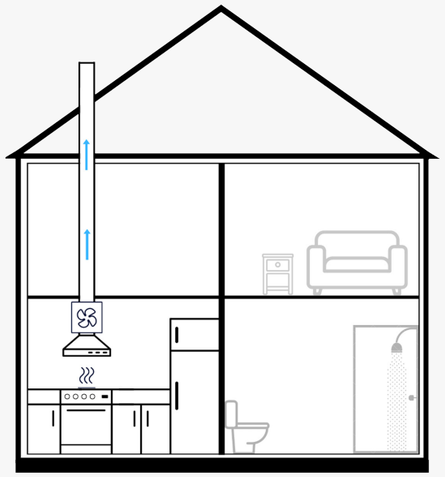

Tovenco Damper System TDS

FÖR LÄGENHET MED CENTRAL VENTILATION

Spjällfunktion för lägenhet med centralventilation, filtervakt, dimbar LED belysning, stickade metallfilter, anslutning Ø125 mm.

Alternativet där centralt fläktaggregat betjänar lägenheterna. Tovencos kåpor är utrustade med ett motordrivet spjäll i rostfritt stål. Spjällfunktionen är timerstyrd med enkel injustering av grund- och forceringsflöden. Slutande kontakt för styrning av t ex ventilationsaggregat mm.

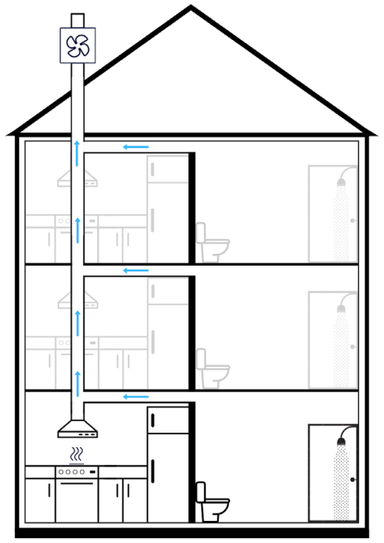

Tovenco Damper System + TDS+

FÖR KÖK-/VÅTRUMSVENTILATION

Styrning för villa/radhus med centralventilation, filtervakt, dimbar LED belysning, stickade metallfilter, anslutning Ø125 mm.

Alternativet där extern frånluftsfläkt eller återvinningsaggregat reglerar både allmän- och köksventilationen dvs. mekanisk frånluftsventilation (F-system) alternativt balanserad ventilation med från- och tilluft (F/FT/FTX-system). Ventilationen styrs från kåpan med funktioner som forcering av flödet i våtutrymmen eller vid matlagning.

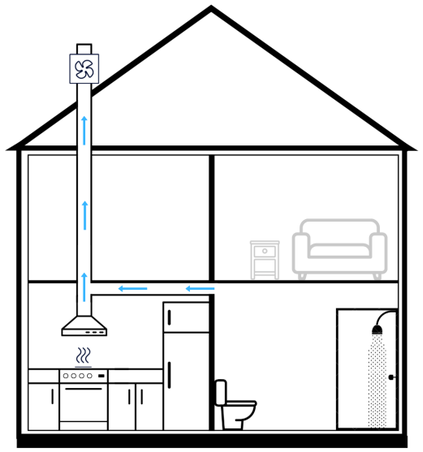

Tovenco Non Stop TNS

EN FLÄKTLÖSNING FÖR FLERFAMILJSHUS DÄR SJÄLVDRAGSVENTILATIONEN INTE FUNGERAR TILLFREDSTÄLLANDE

Intern EC fläkt, eftergångstimer,filtervakt, dimbar LED belysning, stickade metallfilter, anslutning Ø125 MM.

Fläkten i spiskåpan går alltid med ett grundflöde som är injusteringsbart via programmering av EC-motorn. När du lagar mat kan du öka hastigheten för att få en bra funktion. Det är fyra hastigheter inklusive grundflödet i spiskåporna.
Kapaciteten på fläkten ligger på ca 10 – 100 L/S (36-360 m³/h)

Vi rekommenderar inte non-stop lösning till frihängande eller vertikala kåpor.

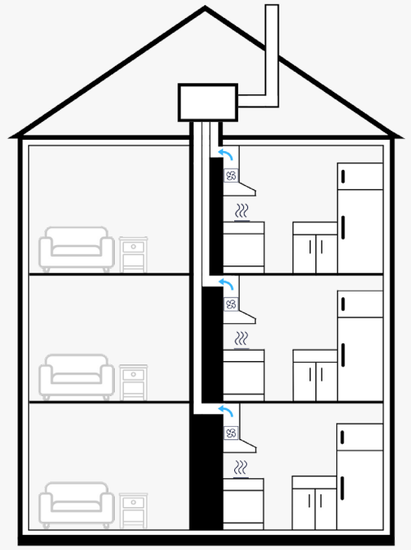

Tovenco Filtering System TFS

KOLFILTERSYSTEM

Kolfiltersystem (recirkulering) med högeffektivt filter, anslutning Ø150 mm.

Alternativet när anslutning till ventilationskanal (imkanal) inte är möjlig. Luften recirkuleras via fettfilter och kolfilter och trycks ut via ventilationsraster på kanaldelen.

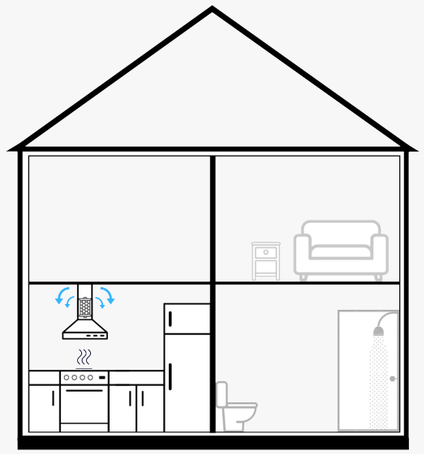

SHOWROOM

Vill du kika närmare på någon av våra fläktar?
- Då är du välkommen till vårt showroom!

I vårt showroom erbjuder vi möjligheten att boka personliga besök på plats eller med digitala kundmöten. Under ert besök får ni en genomgång av våra produkter och kan uppleva våra fläktar på nära håll för att hitta den perfekta köksfläkten för dig.

I vårt showroom har ni också möjlighet att delta i utbildningar om våra olika ventilationslösningar – uppskattat av både återförsäljare och kunder.

Showroomets Öppettider: 09.00–15.00
(Lunchstängt: 12.30–13.00)

Viktigt att veta innan ert besök:

Besök i vårt showroom sker för närvarande endast efter bokning. Alla fläktmodeller i vårt sortiment finns inte utställda. För att säkerställa att just den fläktkåpa ni är intresserade av finns på plats, vänligen kontakta oss i förväg.

Boka ert besök genom att ringa eller maila.
Telefon: 0291-477774
E-post: cecilia@tovenco.se

Vi ser fram emot ert besök!

TILLBEHÖR

Fläktfilter och Köksfläktstillbehör

SAFERA SIRO SPISVAKT

Safera Siro spisvakt förhindrar matlagningsbränder genom en säker och pålitlig lösning.

Med ett intelligent fyrsensorsystem reagerar spisvakten snabbt på farliga situationer utan att störa matlagningen. Larmet bekräftas enkelt med en knapptryckning, och unika LED-ljusremsor visar larmstatus i olika färger.

Uppfyller den europeiska spisvaktsstandarden EN 50615.

Enkel installation

Safera Siro spisvakt är omedelbart redo att användas efter installationen tack vare sin pålitliga och testade trådlösa anslutning.

Kompatibel med alla köksfläktar i vårt sortiment.

Kallrasskydd

Anslutning: Ø150 mm

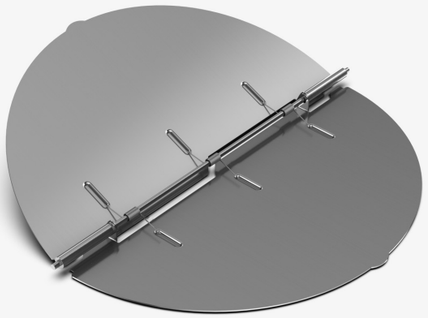

LDC Ljuddämpare

Tillbehör för Tak- och vindsfläktar.

Specifikation:
LDC Ljuddämpare

Anslutning:
Ø160 mm, 600 och 900 mm

Reduktion

Pressad, centrisk reduktion med muffmått, utförd med 45° vinkel för att tillmötesgå kraven på kort bygglängd med lågt tryckfall och låg. Egenljudalstring.

Anslutning: Ø150-125 mm

TILLBEHÖR

Fläktfilter och Köksfläktstillbehör

Brandspjäll

Användning:
SC+60 är ett cirkulärt CE-märkt brandspjäll med smältsäkring för installation i ventilationskanal som passerar genom ett byggelement med syftet att förhindra brand/brandgasspridning.ABC-SC+60 hålls i öppet läge med hjälp av en smältsäkring. När temperaturen i kanalen överstiger 72° löser smältsäkringen ut och spjällbladen stängs automatiskt. Två låsbleck håller spjällbladen stängda i dess säkerhetsposition vilket förhindrar spridning av brand. Observera att SC+60 inte kan stänga vid rökdetektering (endast temperatur) kan dock övervakas med enheten ABC-KSUC och tillbehöret FDCU.

Utförande:
Cirkulärt spjäll utfört i stålplåt med brandsvällande list runt tunneln.
Gummiringstätning.
Smältsäkring 72°C.

Anslutning: Ø125, 160 mm

Brandteknisk klass:
EI 60 S
Brandprovningar är utförda enligt 1366-2.

Material:
Förzinkat

Tovenco Slangsats

Anslutning: Ø125 mm , Ø160 mm

Fjärrkontroll Tovenco Collection

Obs. Endast kompatibel till Tovenco Collection med tillverkningsdatum från 2020-01 och framåt.

Membrantouch

Membrantouch med 4 knappar för inbyggd eller extern fläkt.

TILLBEHÖR

Fläktfilter och Köksfläktstillbehör

RecirQ Kolfilter Longlife

- Passar de flesta köksfläktar på marknaden
- Den medföljande adaptern gör det möjligt för att passa både Ø120 och Ø150 anslutningar.
- Ingen elektrisk kontakt behövs
- Utrustad med larm som meddelar när det är dags för ett kolfilterbyte.
-Renar luften till 73 %
- Hållbarhet i ca 2 år.

Produktspecifikation
Livslängd: 2 år eller 750 förbrukningstimmar
Anslutning: Ø120 och Ø150
Vikt: 0,40kg
Färg: Svart/grå
Material: Återvinningsbart plast
Alarm efter 750 förbrukningstimmar

Tovenco Filtering System TFS/Kolfiltersystem

Kolftersystem (recirkulering) med högeffektivt filter, anslutning Ø150 mm.

– Alternativet när anslutning till ventilationskanal (imkanal) inte är möjlig. Luften recirkuleras via fettfilter och kolfilter och trycks ut via ventilationskanal på kanaldelen. Denna cykel upprepas flera gånger beroende på rummets volym och driftstiden.

Kolfiltersystem till TIS
Högeffektivt kolfilter

Brandteknisk klass:
EI 60 S
Brandprovningar är utförda enligt 1366-2.

PLASMAFILTER

Fläktfilter och Köksfläktstillbehör

Plasmafilter är en av de mest effektiva teknikerna för luftrening och kan reducera lukt i köket med upp till 98 %. Genom att eliminera bakterier, virus, allergener och cigarettrök skapar plasmafiltret en ren och hälsosam miljö. Denna avancerade reningsteknik har länge använts inom professionella kök, restaurangkedjor och livsmedelstillverkning för att neutralisera oönskade lukter. Till skillnad från traditionella kolfilter påverkar plasmafiltret inte fläktens ljudnivå nämnvärt. Produkten säljs i kombination med Tovencos köksfläktar för en optimal ventilationslösning.

Plasmafiltren monteras smidigt ovanpå fläktmotorn och styrs automatiskt av en integrerad sensor som slår på och av enheten efter behov. Med en strömförbrukning på endast 0,5W i standby-läge och 10W i driftläge är plasmafiltret både energieffektivt och kostnadseffektivt. Dess hållbarhet på cirka 10 år gör det till ett långsiktigt och pålitligt val. Tovenco anpassar luftflödet i kåpan för att säkerställa en optimal lösning för ditt kök.

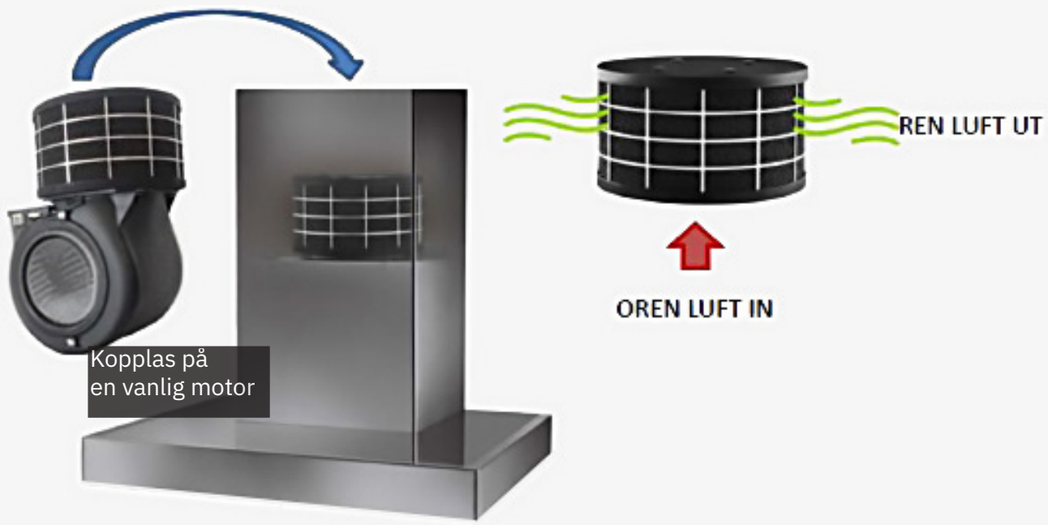

Fördelar med Tovenco Plasmafilter

Enkel användning
- Snabb och smidig installation
- Kompatibelt med samtliga Tovenco-fläktar
- Underhållsfritt och självrengörande

Förbättrad luftkvalitet
- Reducerar upp till 98 % av oönskad lukt
- Effektiv eliminering av virus, pollen, bakterier och tobaksrök

Energieffektiv och hållbar
- Låg strömförbrukning
- Automatisk på/av-funktion
- Lång livslängd på cirka 10 år

Hög kvalitet och certifiering
- VDE-certifierad
- IUTA-certifierad

Tovenco Plasmafilter erbjuder en smart och hållbar lösning för kök som ställer höga krav på luftkvalitet och energieffektivitet.

- Lång livslängd ca 10 år
- VDE certifierade
- IUTA certifierade

För mer information om plasmafiltret se vår hemsida www.tovenco.se

PLASMAFILTER

Den bästa lösningen för luftrening i ditt kök,
när du inte har möjlighet att ansluta till en ventilationskanal.

Think green
and breathe
fresh air

Tovenco

Säljs i kombination med Tovencos köksfläktar.

SVENSKT HANTVERK och innovation inom ventilation

Sedan 1970-talet har Tovenco utvecklat ventilationslösningar för både bostäder och professionella kök. Med en kombination av gediget hantverk, modern teknologi och energieffektiva lösningar levererar företaget produkter som förenar funktion, design och hållbarhet. Allt man önskar till sitt älskvärda kök.

AV EVELINA ROOS

Ett familjeägt företag med gedigen erfarenhet
Företaget har utvecklats från en mindre, specialiserad verksamhet till en etablerad aktör med ett brett sortiment. Flera av modellerna har funnits på marknaden i närmare 30 år och är fortfarande storsäljare, ett tydligt bevis på både kvalitet och tidlös design.

HÖG PRESTANDA OCH HÅLLBARA LÖSNINGAR

Tovenco kombinerar gedigen erfarenhet med modern teknologi. Produktionen präglas av noggrant utvalda material och fokus på energieffektivitet. LED-belysning och EC-motorer är standard i bostadskåporna, vilket bidrar till både tystare drift och lägre energiförbrukning.

UNIKA LÖSNINGAR FÖR CENTRALVENTILATION

Företaget är ensamt på marknaden om att erbjuda designkåpor med volymdel för centralventilation, en lösning utvecklad för att möta efterfrågan på bättre ventilation i flerbostadshus. Genom kundanpassade alternativ och ett brett utbud av färger kan Tovenco leverera produkter som passar olika inredningsstilar och behov.

STILREN LÖSNING

Tovenco erbjuder inte bara funktionalitet, utan även riktigt snygga lösningar. VIll du veta mer? Läs vidare på deras hemsida *tovenco.se.*

INGET BRUKAR IRRITERA SÅ MYCKET SOM EN KÖKSFLÄKT SOM INTE SUGER UPP STEKOSET. NÄR MAN UPPGRADERAR SIN KÖKSFLÄKT HOS TOVENCO FÅR MAN EN ENERGIEFFEKTIV KÅPA MED GOD UPPTAGNING AV OS SOM PASSAR ÄNDAMÅLET OCH KANSKE TILL OCH MED EN EGENDESIGNAD FLÄKT. PÅ FAMILJEFÖRETAGET I HEDESUNDA ÄR MAN VÄLKOMMEN ATT KOMMA IN OCH PRESENTERA BÅDE ÖNSKEMÅL OCH IDÉER – OCH KANSKE KOMMER MAN UT MED EN UNIK FLÄKT SOM KOMMER ATT FÅ GRANNARNA ATT BAXNA!

TOVENCO ÄR ETT FAMILJEFÖRETAG som startades på 60-talet. Då försåg det huvudsakligen restaurangkök med fläktsystem, men den höga kvaliteten och de robusta lösningarna har fortsatt att utvecklats till lösningar som passar även hemmen.

– Alla kåpor från Tovenco har **energieffektiva EC-motorer**, och vi använder dessutom **LED-belysning som standard** i alla våra bostadsfläktar, berättar **Jimmy Åström**, som är **produktchef på Tovenco**.

MODE I KÖKSFLÄKTAR

Liksom i inredningsmaterial går det **mode i köksfläktar**. En del vill ha en diskret fläkt som ger ett så blygsamt intryck i köket som möjligt, medan andra gillar stora fläktar för att få mer restaurangkänsla i sitt hemmakök. Tovenco släpper nya modeller varje år för att följa marknadens trender och design, och har man ett mycket individuellt kök kanske man har ännu mer specifika önskemål.

– Vi har ett stort standardsortiment, men kunden är **välkommen att komma in med egna idéer** eller kanske till och med en ritning. Sedan tar vi tillsammans fram något som passar ert ventilationssystem och önskad design, fortsätter Jimmy.

STORSÄLJANDE KLASSIKER

Några av de första modellerna som togs fram är fortfarande storsäljande klassiker på marknaden och genom kundanpassade lösningar kan Tovenco tillhandahålla ett sortiment som passar alla.

En välkommen nyhet är det **plasmafilter** som kan anslutas till fläktsystemets motor för **recirkulering**. Det eliminerar effektivt *tobaksrök, pollen, bakterier* och *till och med virus* och fungerar oberoende, men i perfekt harmoni med spiskåpan tack vare den integrerade luftsensorn som ser till att plasmafiltret bara jobbar när fläkten är på.

– Vi på Tovenco ställer mycket höga krav på prestanda och kvalité, avslutar Jimmy Åström.

MÅTTSKISSER TOVENCO HOME - VÄGGMODELLER

HOOD

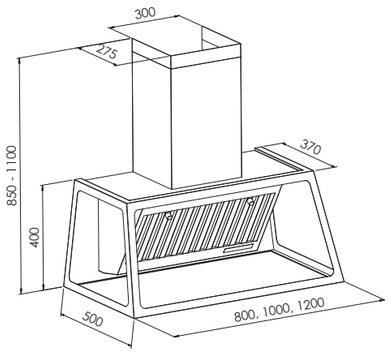

SHARK

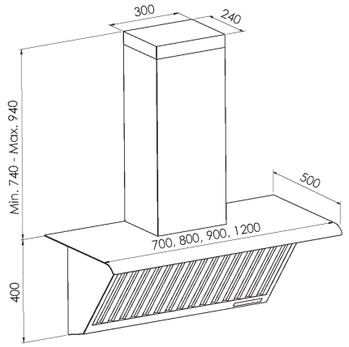

CALIFORNIA

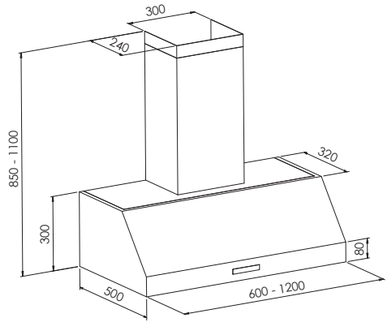

CHICAGO

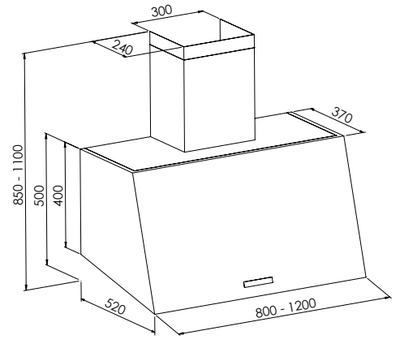

BAR BQ

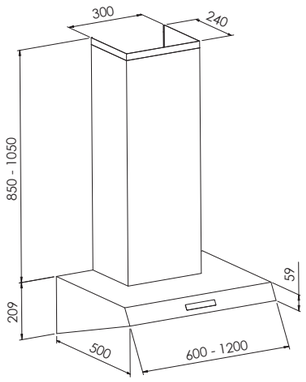

ATLANTA

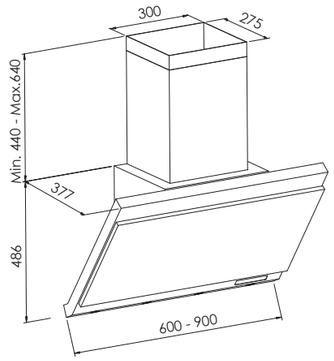

BROOKLYN

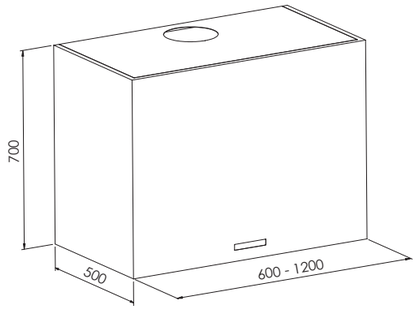

MANHATTAN

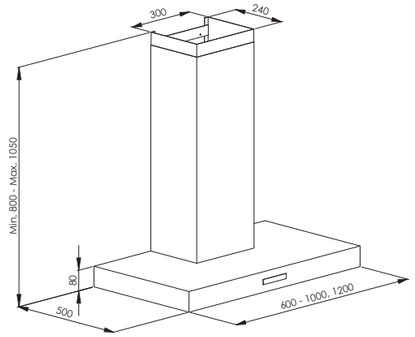

BRONX

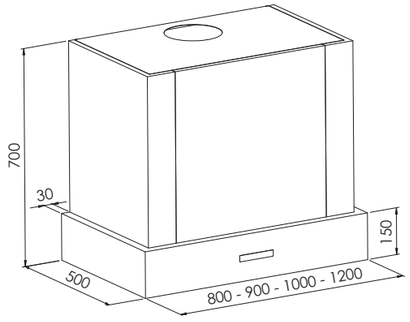

AROME

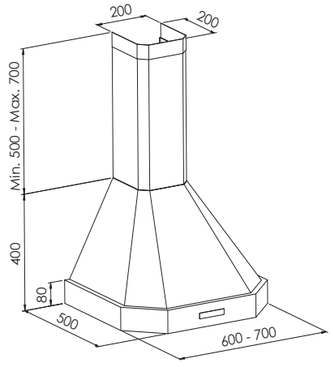

PARAD

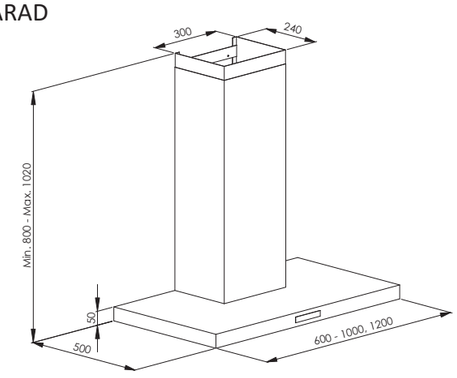

MIAMI

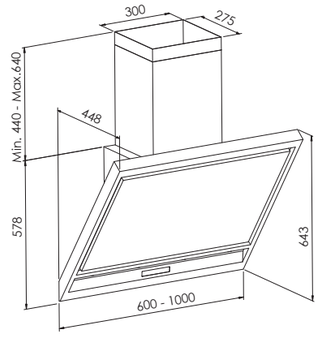

UTÖVER STANDARDMÅTT KAN VI ANPASSA PRODUKTERNA EFTER ERA ÖNSKEMÅL.

VENTURA

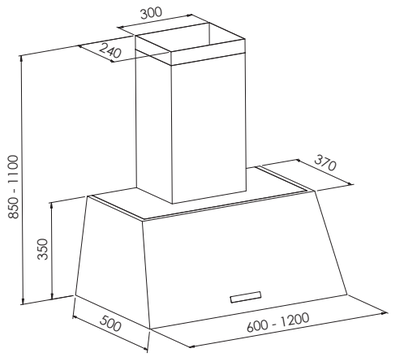

SAVOY

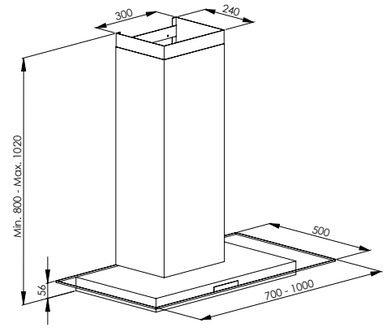

WINDOW

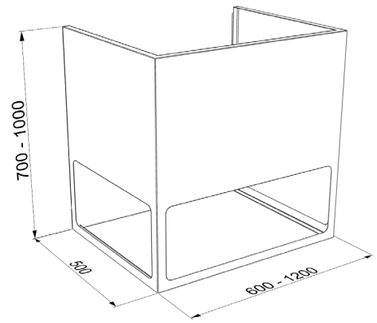

TRADITION 60 - 70

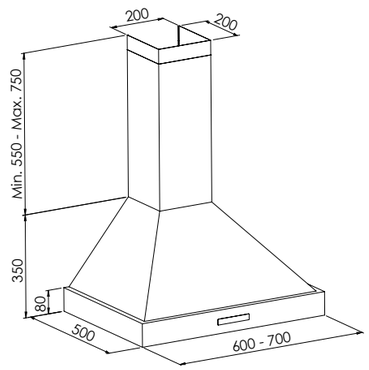

TRADITION 80 - 90 - 100

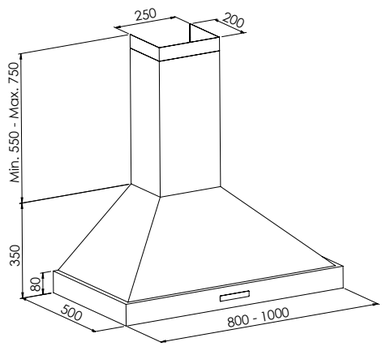

WAVE

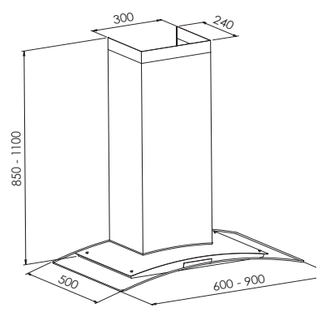

VINTAGE

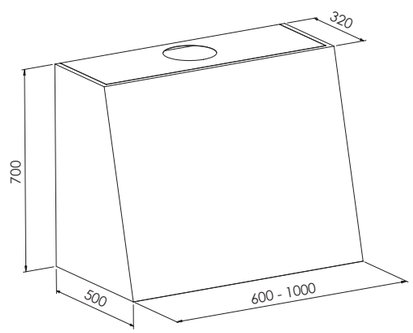

UTÖVER STANDARDMÅTT KAN VI ANPASSA PRODUKTERNA EFTER ERA ÖNSKEMÅL.

MÅTTSKISSER FRIHÄNGANDE MODELLER

AROME

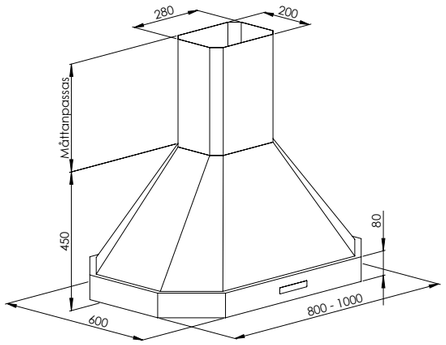

BRONX

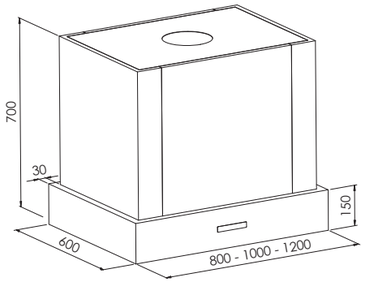

SKY

TIS

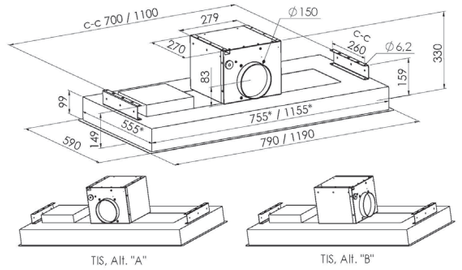

TES

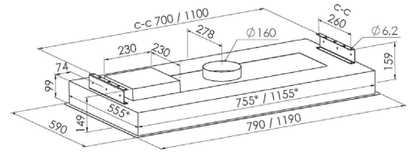

BROOKLYN

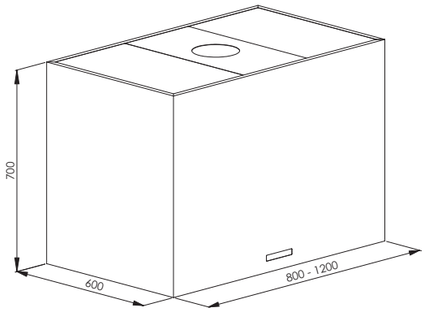

HOOD

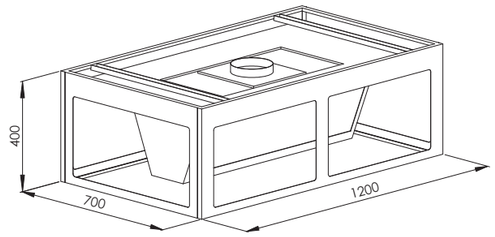

CLOUD

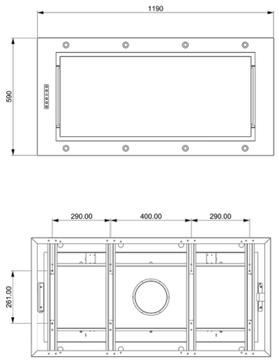

CLOUD RECIRQ

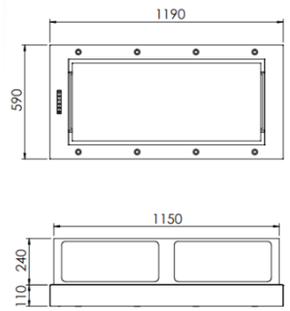

WAVE

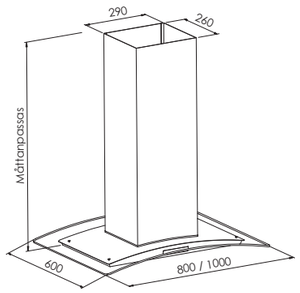

MANHATTAN

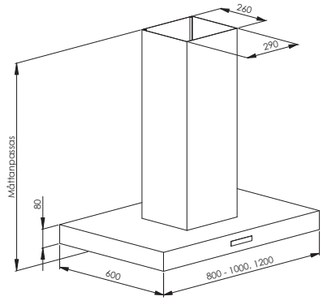

VENTURA

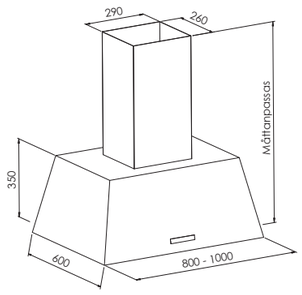

PARAD

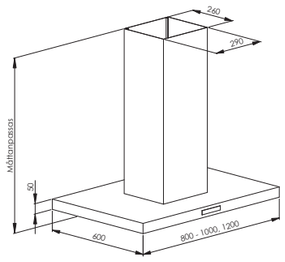

TRADITION

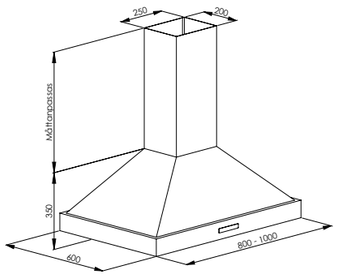

SAVOY

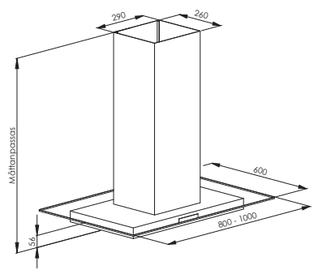

RONDO

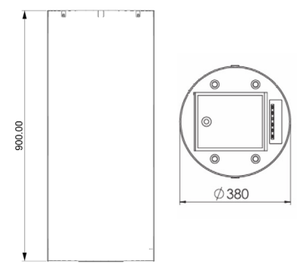

UTÖVER STANDARDMÅTT KAN VI ANPASSA PRODUKTERNA EFTER ERA ÖNSKEMÅL.

MÅTTSKISSER UNDERBYGGNADSMODELLER

EXIT

TIS

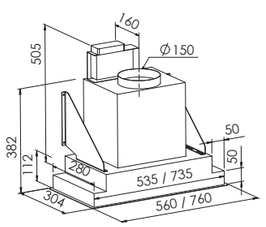

TES

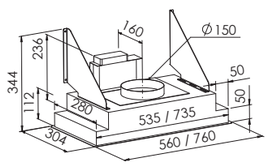

TFS

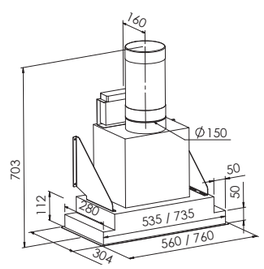

MALIBU

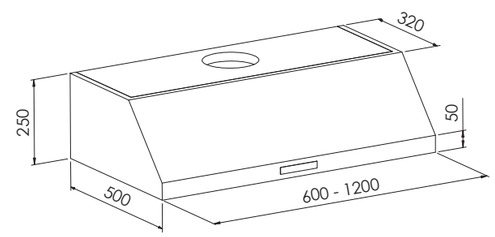

LINE MED TIS

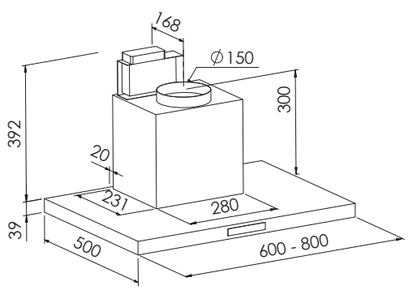

LINE MED TES

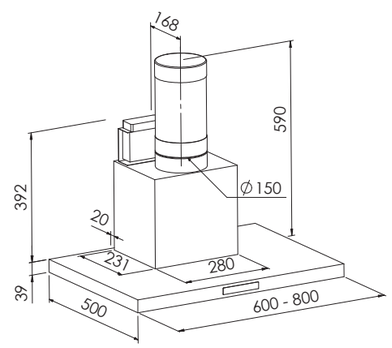

LINE MED TDS /TDS+

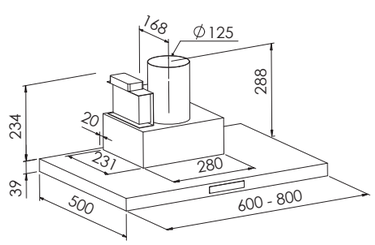

LINE MED TFS

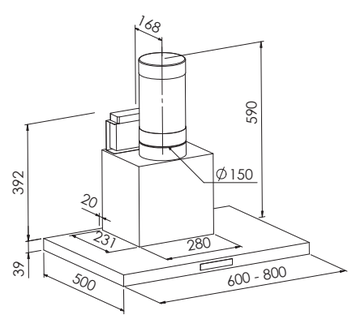

MÅTTSKISSER COTTAGE

DESSA MODELLER KUNDANPASSAS EFTER JUST DINA MÅTT.

COTTAGE VÄGG 60

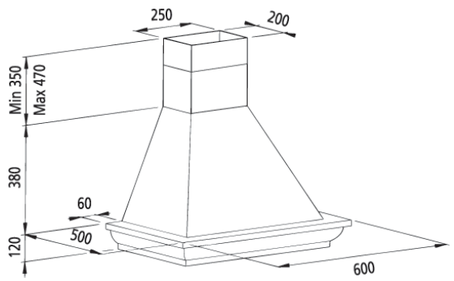

COTTAGE VÄGG 70 - 120

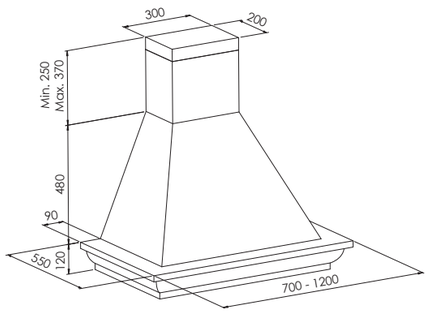

COTTAGE CORNER 101,4 X 101,4

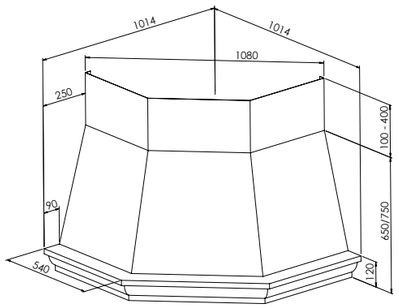

COTTAGE CORNER 95X95

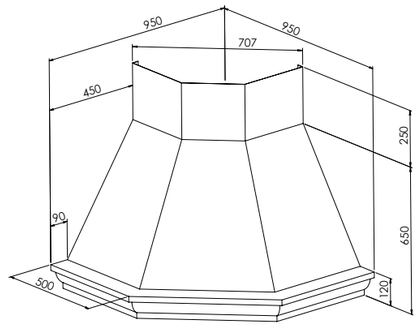

COTTAGE FRIH. 80 - 100

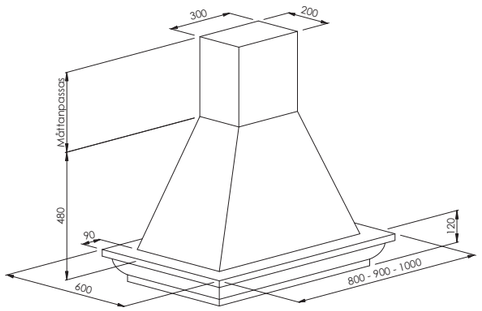

COTTAGE FRIH. 110 - 120

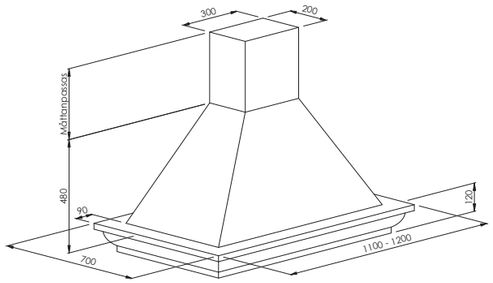

COTTAGE BH FH

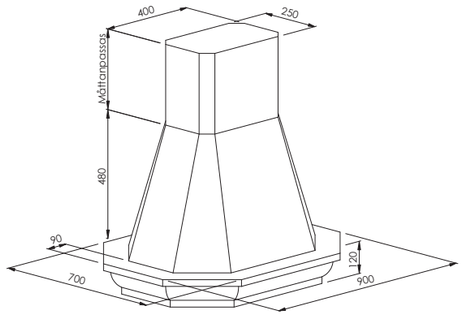

COTTAGE BH MOD 1

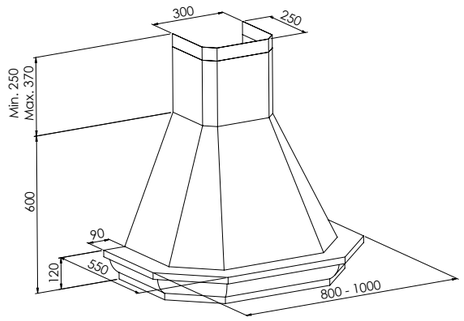

COTTAGE BH MOD 2

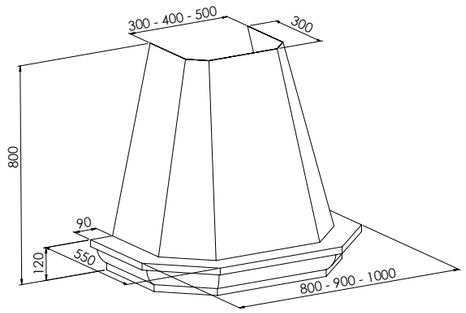

COTTAGE 2 - SIDIG OCH 3-SIDIG

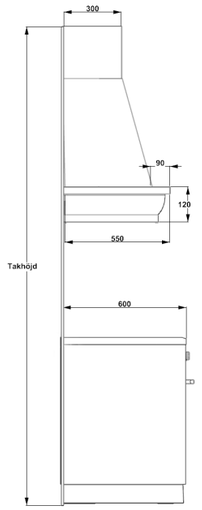

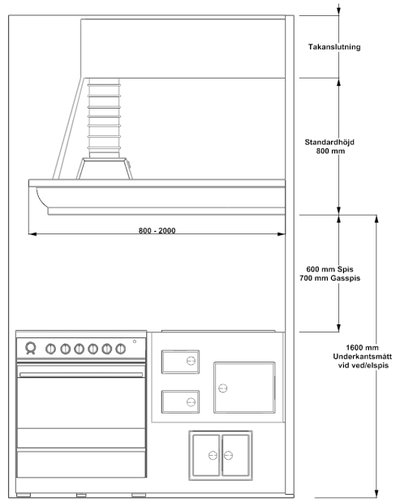

MÅTTSKISSER VOLYMKÅPOR

SMART

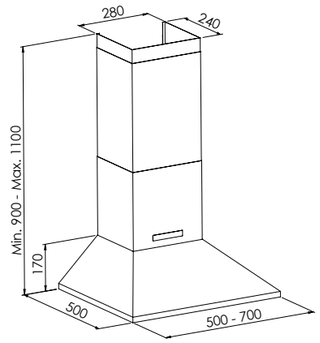

SMART BRUTNA HÖRN

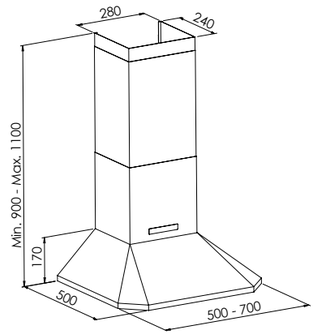

TIGER

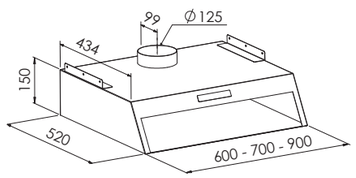

FUNKTION

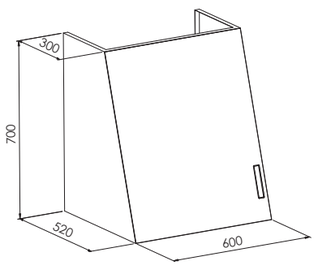

TVC - VOLYM

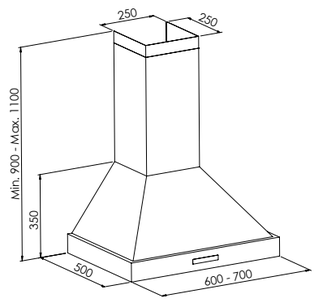

TVC - VOLYM FH

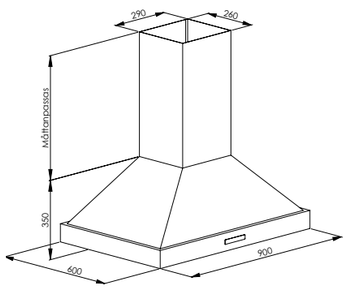

EFFECT

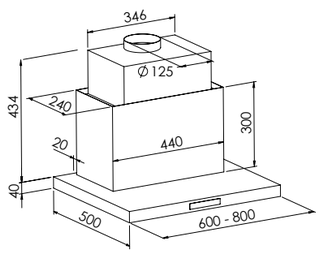

EFFECT VOLYM

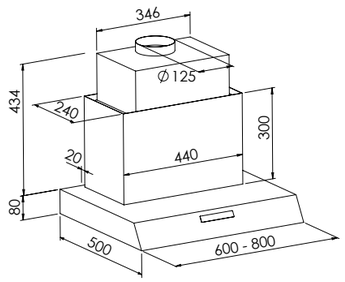

INBYGGNADSPRODUKTER TVC

FEM OLIKA STORLEKAR - SEX OLIKA SYSTEM

TRE MODELLER FÖR VÄGGHÄNGDA KÅPOR

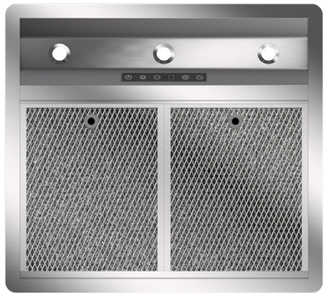

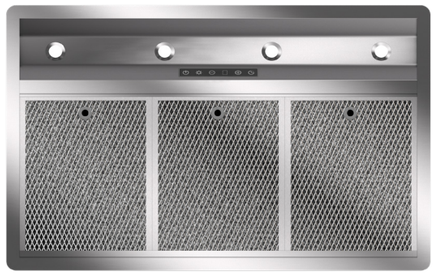

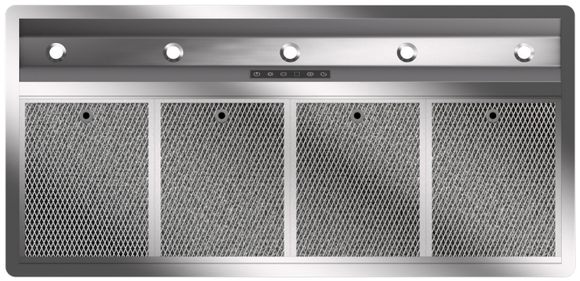

TVÅ MODELLER FÖR FRIHÄNGANDE KÅPOR

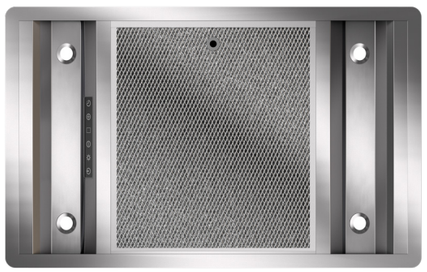

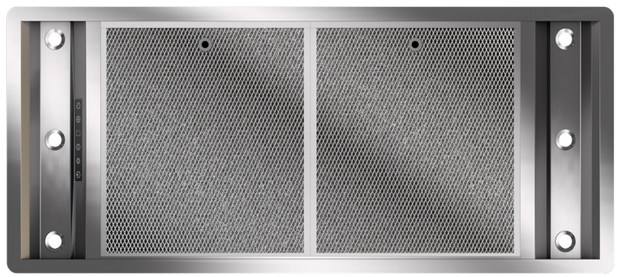

TVC - TIS TOVENCO INTERNAL SYSTEM - INBYGGD FLÄKT I KÅPAN

Inbyggnadsprodukt med inbyggd EC-fläkt 765m³/h, dimbar LED - belysning

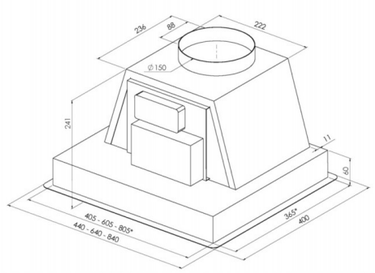

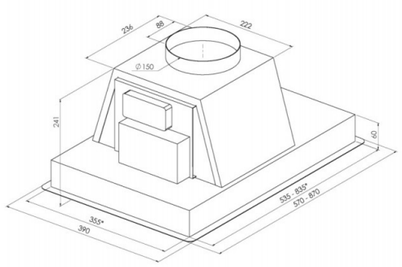

VÄGG	INBYGGNADSMÅTT	LED-BELYSNING
2-filter	405x365x241 mm	3x1,6W
3-filter	605x365x241 mm	4x1,6W
4-filter	805x365x241 mm	5x1,6W

FRIH.	INBYGGNADSMÅTT	LED-BELYSNING
1-filter	535x355x241 mm	4x1,6W
2-filter	835x355x241 mm	6x1,6W

TVC - TES TOVENCO EXTERNAL SYSTEM - FÖR EXTERN MOTOR PÅ TAK ELLER VIND

Inbyggnadsprodukt för extern AC/EC-fläkt dimbar LED - belysning

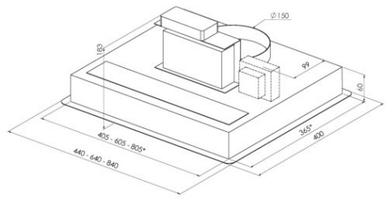

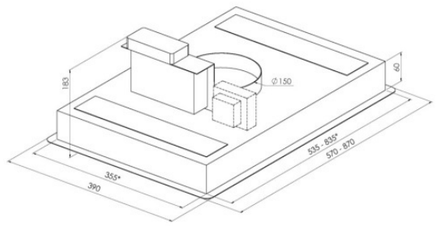

VÄGG	INBYGGNADSMÅTT	LED-BELYSNING
2-filter	405x365x183 mm	3x1,6W
3-filter	605x365x183 mm	4x1,6W
4-filter	805x365x183 mm	5x1,6W

FRIH.	INBYGGNADSMÅTT	LED-BELYSNING
1-filter	535x355x183 mm	4x1,6W
2-filter	835x355x183 mm	6x1,6W

TVC - TDS TOVENCO DAMPER SYSTEM - FÖR LÄGENHET MED CENTRALVENTILATION

Inbyggnadsprodukt för lägenhet med centralventilation, dimbar LED - belysning

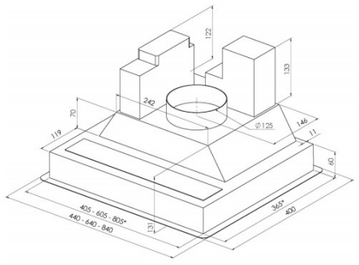

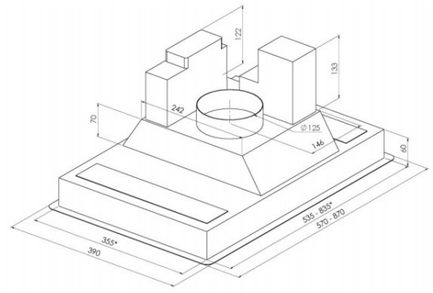

VÄGG	INBYGGNADSMÅTT	LED-BELYSNING
2-filter	405x365x264 mm	3x1,6W
3-filter	605x365x264 mm	4x1,6W
4-filter	805x365x264 mm	5x1,6W

FRIH.	INBYGGNADSMÅTT	LED-BELYSNING
1-filter	535x355x264 mm	4x1,6W
2-filter	835x355x264 mm	6x1,6W

TVC - TDS+ TOVENCO DAMPER SYSTEM+ - FÖR KÖK- OCH VÅTRUMSVENTILATION

Inbyggnadsprodukt för centralventilation, (F/FT/FTX) för kök och våtrum.
Dimbar LED-belysning

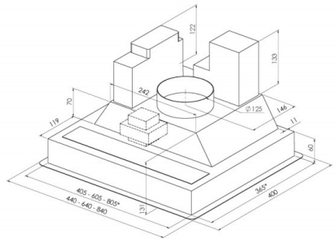

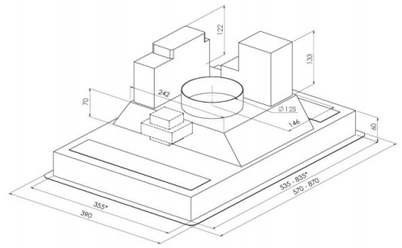

VÄGG	INBYGGNADSMÅTT	LED-BELYSNING
2-filter	405x365x264 mm	3x1,6W
3-filter	605x365x264 mm	4x1,6W
4-filter	805x365x264 mm	5x1,6W

FRIH.	INBYGGNADSMÅTT	LED-BELYSNING
1-filter	535x355x264 mm	4x1,6W
2-filter	835x355x264 mm	6x1,6W

TVC - TFS TOVENCO FILTERING SYSTEM - KOLFILTERSYSTEM

Kolfiltersystem (recirkulering) med högeffektivt filter

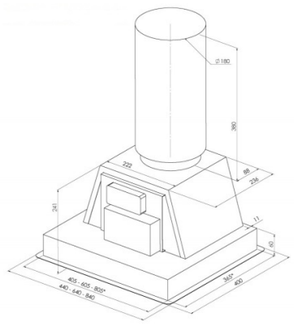

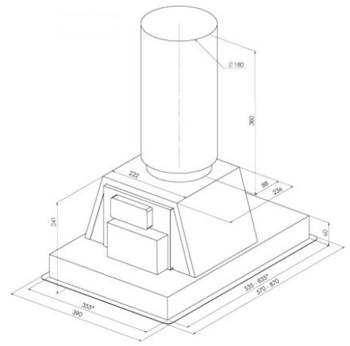

VÄGG	INBYGGNADSMÅTT	LED-BELYSNING
2-filter	405x365x621 mm	3x1,6W
3-filter	605x365x621 mm	4x1,6W
4-filter	805x365x621 mm	5x1,6W

FRIH.	INBYGGNADSMÅTT	LED-BELYSNING
1-filter	535x355x621 mm	4x1,6W
2-filter	835x355x621 mm	6x1,6W

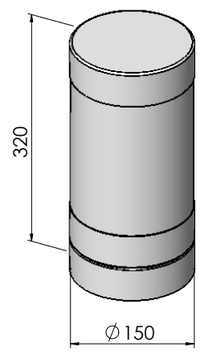

Tovenco kolfiltertub

EXTERNA FLÄKTAR

TAKFLÄKTAR SYSTEMAIR

TFSR-EC Sileo och TFSK-EC Sileo är takfläktar utrustade med EC motorer som levereras med förkopplad potentiometer (0-10V). Fläktarna är tillverkade av pulverlackerad galvaniserad stålplåt och levereras i standardfärgerna svart och tegelröd. Fläktarna är fällbara och utrustade med servicebrytare för enkel rengöring och service, anslutning till kopplingsdosa med 1 m kabel. För att skydda motorn från överhettning har fläktarna inbyggd termokontakt med automatisk återställning.

TFSR-EC Sileo levereras tillsammans med takgenomföring. **TOB** för tegeltak och **TOS** för plåttak.

TFSK -EC Sileo har en kvadratisk anslutning som fästram.

TEKNISK DATA

EC-FLÄKT	W	FLÖDE FRIBLÅS m³/h	Ljudtrycksniv.10mdB(A)
TFSR/TFSK 160 EC SILEO	83,6	580	41,8
TFSR/TFSK 200 EC SILEO	76	780	40,3

ÖVER- OCH UNDERBESLAG TILL TAKFLÄKTAR TOB/TOS

Beslagen finns i två olika utföranden och är komplett med över- och underbeslag.
TOB är takpanneformad och TOS är slät. Överbeslaget placeras vinkelrätt mot takbeklädnad och kan därför anslutas vid olika taklutningar. TOB och TOS är tillverkade av pulverlackerad galvaniserad stålplåt. TOB kan levereras i standardfärgerna svart och tegelröd och TOS levereras endast i svart. Beslagets spirorör är isolerat med 30 mm nätmatta. Kopplingsdosa samt 3 m kabel ingår.

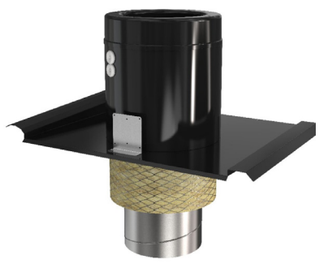
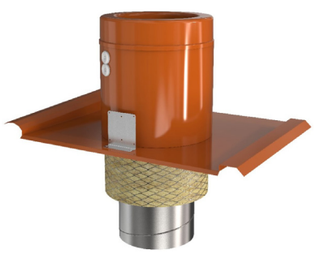
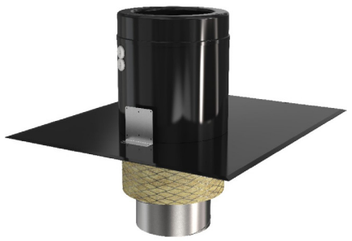

För mer teknisk information om våra externa fläktar se vår hemsida www.tovenco.se

VINDSFLÄKTAR KVK SILENT EC

KVK Silent EC har en enkelsugande radialfläkt med bakåtböjda skovlar och underhållsfri ytterrotormotor (EC). Fläkten har relativt högt statiskt tryck samt hög verkningsgrad. De levereras med förkopplad potentiometer (0-10V), fabriksinställd på 6-10V. Motor och fläkthjul är monterat på en lucka för enkel service. Fläkten har inbyggd termokontakt med elektrisk återställning, vilket hindrar motorn från överhettning. KVK Silent EC är ljud- och brandisolerad.

TEKNISK DATA

EC-FLÄKT	W	FLÖDE FRIBLÅS m³/h	LJUDTRYCKSNIVÅ 10m dB(A)
KVK SILENT 160 EC	66,2	544	42,5
KVK SILENT 200 EC	156	864	46,1

TAKHUV TILL KVK SILENT SAMT VENTILATIONSKANAL

Beslagen finns i två olika utföranden och är komplett med över-och underbeslag. Överbeslaget placeras vinkelrätt mot takbeklädnad och kan därför anslutas vid olika taklutningar. THB och THS är tillverkade av pulverlackerad galvaniserad stålplåt och levereras i standardfärgerna svart och tegelröd. Beslagets spirorör är isolerat med 30 mm nätmatta. THB är takpanneformad och THS är slät.

VÄGGFLÄKT RS 160 C1 EC

Frånluftsväggfläkt med cirkulärt inlopp. Konstruerad för montering på yttervägg. Energieffektiv ytterrotormotor med underhållsfria dubbelkapslade kullager. Varvtalsreglering kan göras med den inbyggda potentiometern, 0-10 V alt. extern reglering. Fläkthöljet är tillverkat av galvaniserad svartlackerad stålplåt för bästa hållbarhet.

TEKNISK DATA

EC-FLÄKT	FLÖDE FRIBLÅS m³/h
RS 160 C EC	1044

ALLMÄNNA VILLKOR

GARANTI

Tovenco lämnar 2 års garanti från leveransdagen från oss.

GARANTINS OMFATTNING

Tillverknings- och materialfel som kan konstateras vid normal användning i privat bruk. Garantin omfattar ej felaktig skötsel , fel orsakat av yttre påverkan (t ex åskväder), anslutning eller montering samt fel i den elektriska installationen. Lampor är förbrukningsvara och ingår ej i garantin.

SERVICE

Vid behov av service fylls formuläret felanmälan av produkt i som finns på vår hemsida www.tovenco.se. Service som inte omfattas av garantin debiteras till självkostnadspris.

KONSUMENTKÖPLAGEN

Tovencos garanti och service är underordnad konsumentköplagen.

FRAKTSKADOR

Vid misstanke eller upptäckt av transportskada ska anmälan göras till transportfirman inom 7 dagar från mottagandet av godset. Senare anmälan godkännes ej.

RETURER

Alla returer skall godkännas av Tovenco

Produkter som varit monterade kan ej returneras. Specialkåpor eller produkter med special mått eller specialkulör kan ej returneras. Då varje kåpa är unik kan vissa avvikelser förekomma (t ex färgnyans och struktur) på plåten och är således ingen orsak till retur.

Retur- och RMA-blanketten skall vara korrekt ifylld och även skickas med emballaget som returneras.

Retur skall ske i orginalemballaget.

Returavgift avgår med 20% på inköpspriset. Retur äldre än 60 dagar beaktas ej.

Returfrakt ordnas av Tovenco men betalas av kund.

ÅNGERRÄTT

Vid köp av varor från Tovenco gäller alltid 14 dagars ångerrätt i enlighet med gällande konsumentskyddslagstiftning. Detta innebär att kunden har rätt att ångra köpet genom att meddela detta inom 14 dagar till order@tovenco.se från det att kunden eller kundens ombud tagit emot den beställda varan (ångerfristen). Ångerrätten gäller inte för varor som tillverkats enligt kundens anvisningar eller som på annat sätt har fått en tydlig personlig prägel.

Ångerrätt tillämpas endast de varor som kan återlämnas i omonterad obrukat och oskadat skick. Kunden står för returfrakten vid ångrat köp.

Ångrad vara skall returneras i orginalemballaget. Vid returnering bär kunden hela ansvaret att varan kommer fram till Tovenco i perfekt skick.

FÖRBEHÅLL

Med reservation för eventuella ändringar vad gäller tryckfel, prisjusteringar samt tekniska ändringar.

LEVERANSDATUM

Med leveransdatum avses en förväntad leveranstid från Tovenco.

Tovenco

SVENSK DESIGN MED TRADITIONER

TOVENCO AB
Vinnersjövägen 9 - 11
818 45 Hedesunda

Tel: +46 (0)291 - 10750
mail: info@tovenco.se

www.tovenco.se

2025